Ultralock
Modèle 14 U 73

Manuel d'instructions

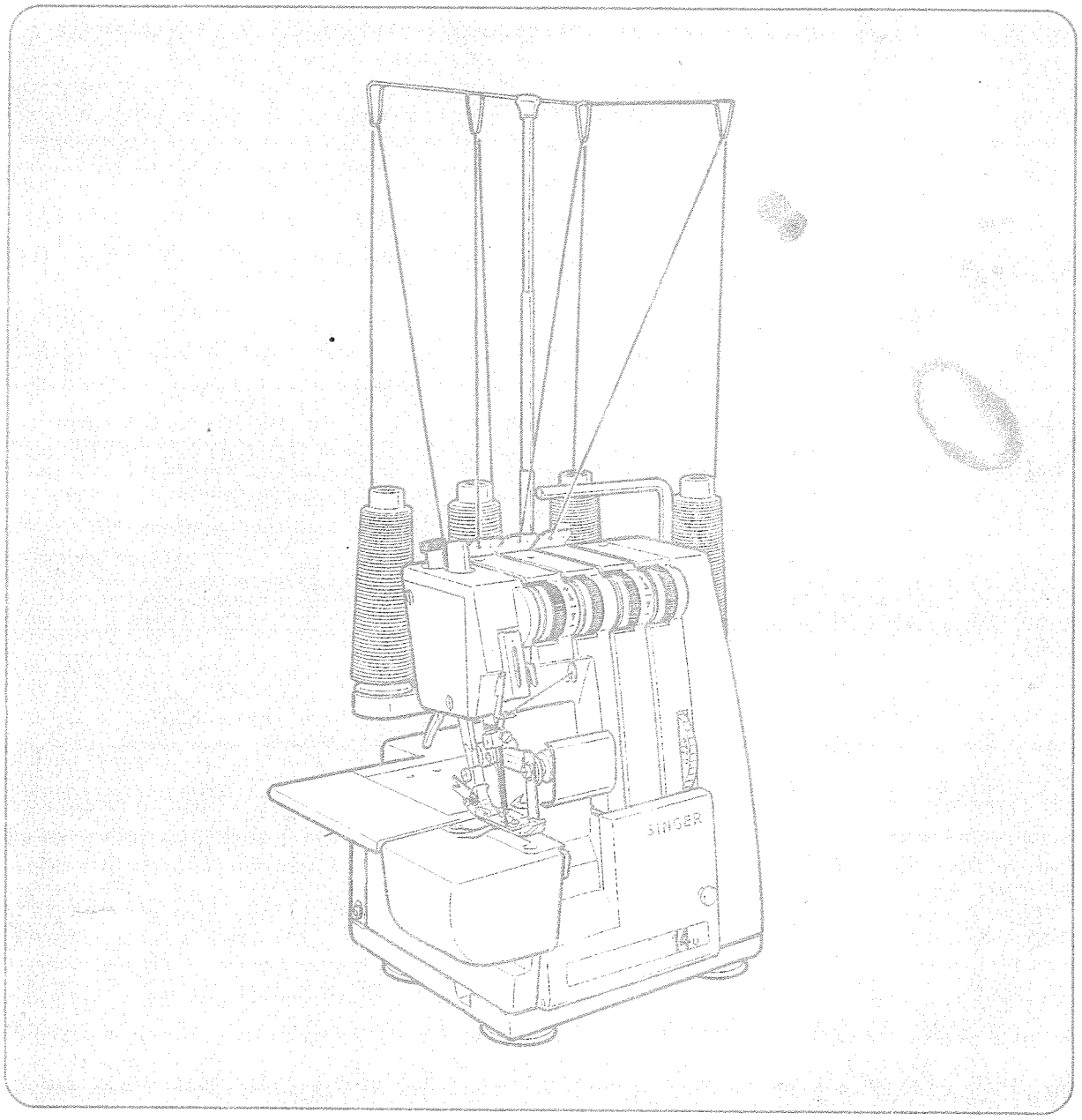

SINGER*

ULTRALOCK 14 U 73

PREFACE

Vous êtes sur le point de découvrir les avantages que vous offre la machine à coudre modèle 14 U 73 de SINGER.

Cette machine vous donnera un excellent rendement pour coudre au point de surjet et point de chaînette à deux fils toute la gamme des tissus, des plus légers aux plus épais, tels que le linon et le jean. C'est en consultant ce manuel que vous utiliserez votre machine correctement et en obtiendrez le maximum de service.

Précautions de sécurité :

- Assurez-vous que la tension électrique de la prise de courant extérieur soit la même que la tension du moteur.
- Débranchez la fiche de la prise de courant extérieur avant de remplacer l'aiguille, le pied presseur ou la plaque à aiguille, ou lorsque vous quittez la machine. C'est ainsi que vous éliminerez la possibilité d'actionner la machine en appuyant accidentellement sur la commande de vitesse au pied.
- Ne tirez pas le rissu en cousant, car vous pourriez faire dévier l'aiguille et la casser.
- Avant de nettoyer la machine, débranchez la fiche de la prise de courant extérieur.
- Ne tentez pas d'ajuster la courroie du moteur. S'il est nécessaire de le faire, communiquez avec votre Centre Service après-vente le plus proche.
- Traitez la commande de vitesse au pied avec soin. Evitez de la laisser tomber et ne placez jamais rien par-dessus.
- En cousant, surveillez attentivement la surface de couture afin d'éviter de vous blesser sur l'aiguille ou les couteaux.
- Soulevez et déplacez la machine à l'aide de la poignée.

* Une marque déposée de THE SINGER COMPANY
Droit de publication réservé © 1987 The Singer Company
Tous droits réservés dans le monde entier

1141.

TABLE DES MATIERES

		Page
1.	Pièces principales	2
2.	Préparatifs avant de commencer la couture	3
3.	Enfilage de la machine	4
	• Installation du support des guide-fils	4
	• Comment ouvrir le couvercle des boucleurs	5
	• Comment retirer le couvercle du bras libre	5
	• Comment enfiler correctement la machine	6
	• Comment changer le fil	10
4.	La couture	11
5.	Essai de couture et finition hors tissu	13
6.	Réglage de la tension sur le fil	14
7.	Réglage de la longueur du point	15
8.	Couture à bras libre (couture tubulaire)	16
9.	Réglage de la pression du pied presseur	17
10.	Comment remplacer les aiguilles	17
11.	Réglage de la largeur d'une couture surjetée	18
12.	Comment remplacer les couteaux	20
13.	Lubrification	21
14.	Solution des pannes communes	22
15.	Rapport entre le tissu, le fil et l'aiguille	23
16.	Accessoires	24
17.	Caractéristiques de la machine 14 U 73	24

1. Pièces principales

Support de guide-fils
Cadran de tension — Boucleur du point de chaînette
Cadran de tension — Boucleur du point de surjet
Cadran de tension sur fil d'aiguille (point de surjet)
Vis règle-pression
Poignée
Cadran de tension sur fil d'aiguille (point de chaînette)
Tige porte-bobine
Tablette des porte-bobines
Plateau convertible
Plaque à aiguille
Bras libre
Carter du moteur
Volant
Réglage de longueur de point
Carter des boucleurs
Couvercle du volant

- **Intérieur de la machine avec carter des boucleurs ouvert**

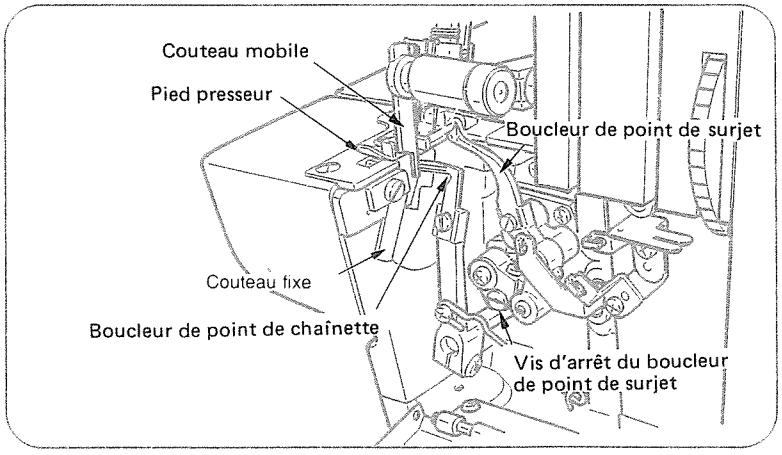

2. Préparatifs avant de commencer la couture

Branchez la fiche de la machine dans la prise prévue à cet effet sur la machine et branchez la fiche pour courant extérieur à la prise murale.

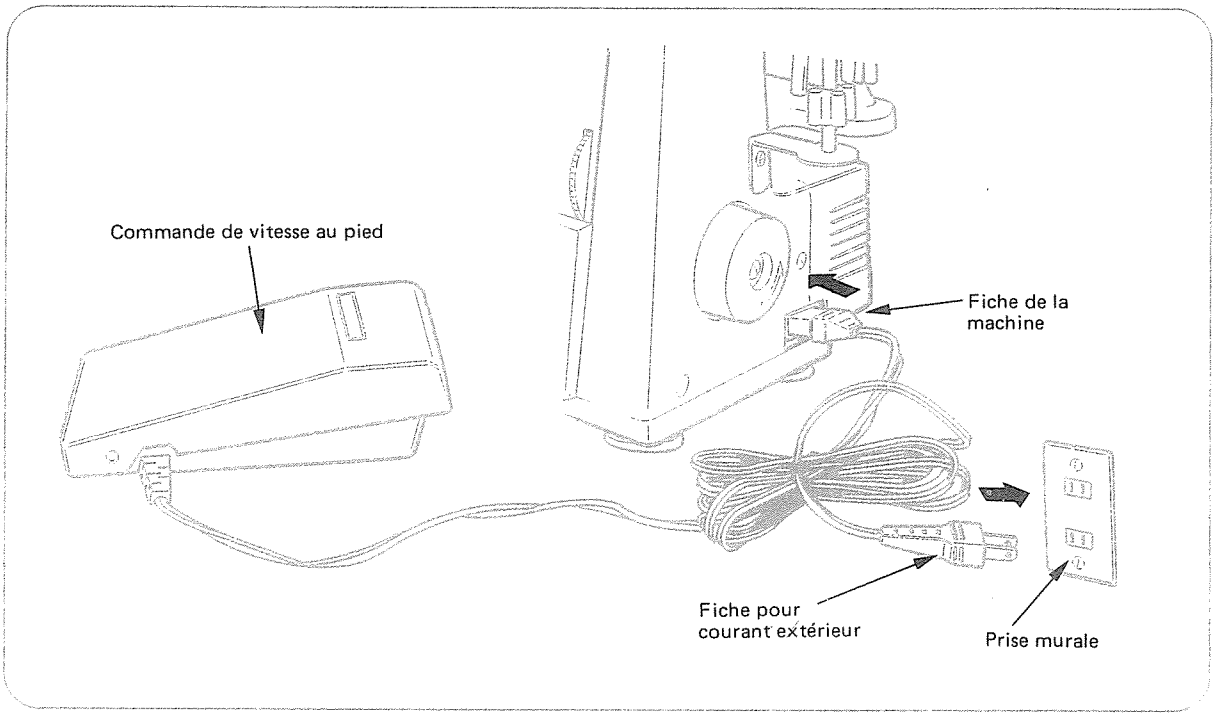

Pour faire fonctionner la machine et en régler la vitesse, appuyez sur la commande de vitesse au pied. Plus vous appuyez fort, plus la machine coud vite. Pour que la machine cesse de coudre, cessez d'appuyer sur la commande de vitesse.

Précautions :

- Assurez-vous que la tension électrique de la prise de courant extérieur (murale) soit la même que la tension du moteur.
- Traitez la commande de vitesse au pied avec soin. Evitez de la laisser tomber par terre et ne placez jamais rien par-dessus.
- Débranchez la fiche de la prise de courant extérieur avant de remplacer l'aiguille, le pied presseur ou la plaque à aiguille, ou lorsque vous quittez la machine. C'est ainsi que vous éliminerez la possibilité d'actionner la machine en appuyant accidentellement sur la commande de vitesse au pied.
- Avant de nettoyer la machine, débranchez la fiche de la prise de courant extérieur.

• Réglage du support des guide-fils

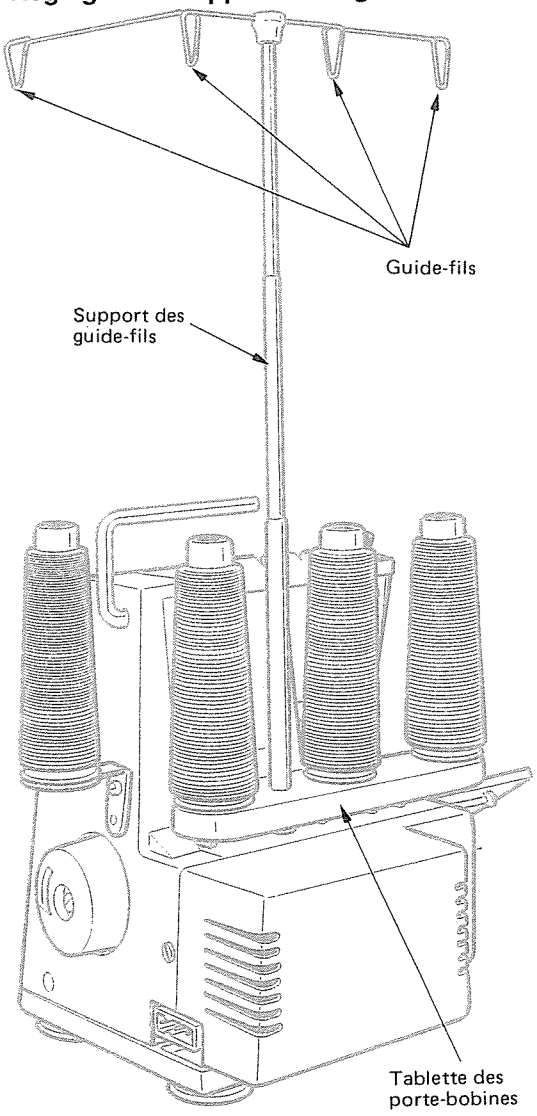

Tirez le support des guide-fils au maximum et placez les guide-fils de sorte qu'ils soient situés exactement au-dessus de chacune des bobines de fil.

Placez les bobines de fil sur la tablette prévue à cet effet, comme illustré ci-contre.

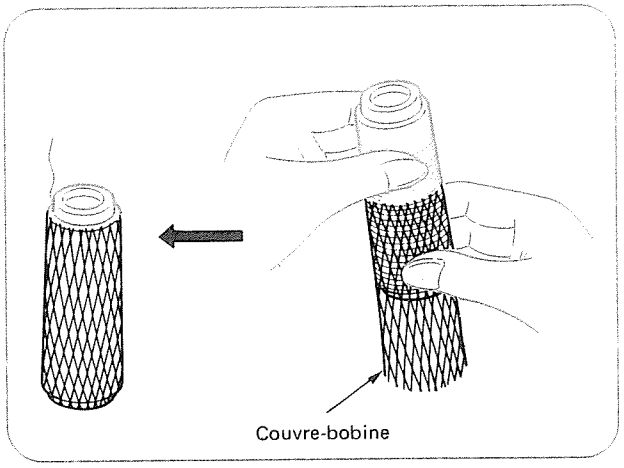

Le fil synthétique enroulé sur un cône a tendance à glisser et à s'échapper. Lorsque vous utilisez un fil synthétique, glissez les couvre-cônes qui se trouvent parmi les accessoires de la machine par dessus chacun des cônes, de bas en haut, et laissez le fil sortir à l'extrémité supérieure, comme illustré ci-dessus.

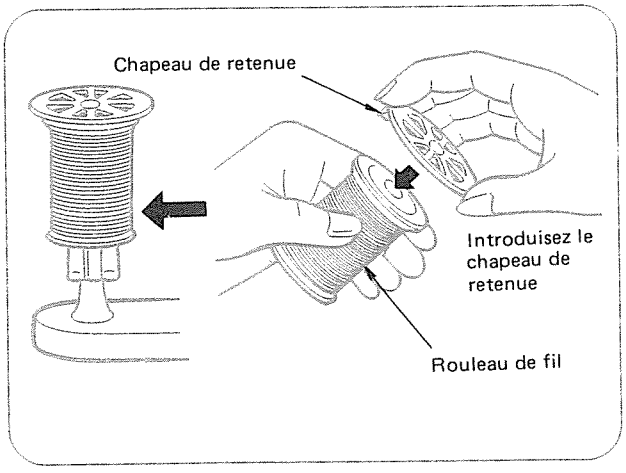

Lorsque vous utilisez des bobines de fil, introduisez les chapeaux de retenue qui se trouvent parmi les accessoires de la machine, sur le dessus de chacune des bobines de fil, comme illustré ci-contre.

• Comment ouvrir le carter des boucleurs.

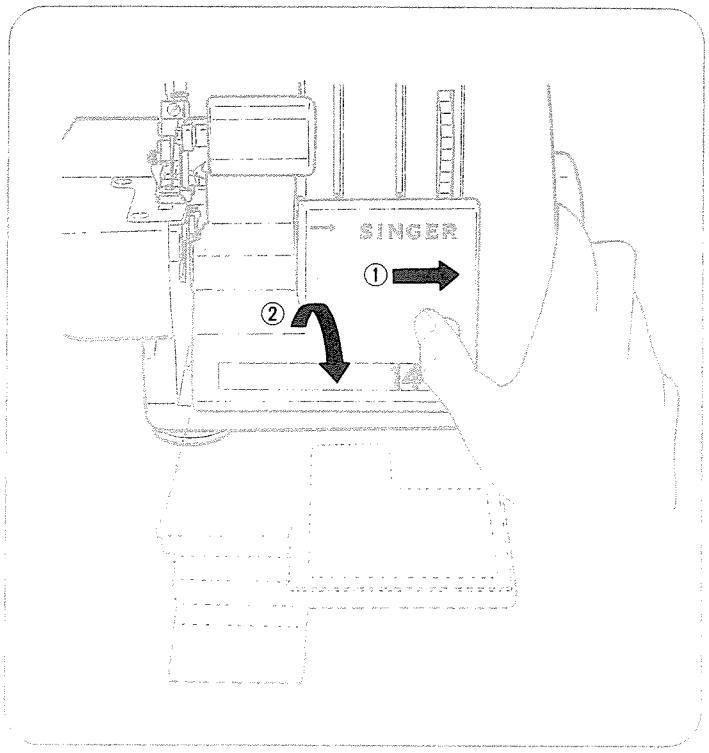

① Poussez le carter vers la droite jusqu'à ce qu'il s'arrête.

② Ouvrez ensuite le carter en l'abaissant vers l'avant.

* Assurez-vous que le carter des boucleurs soit bien fermé lorsque vous cousez.

• Comment retirer le couvercle du bras libre

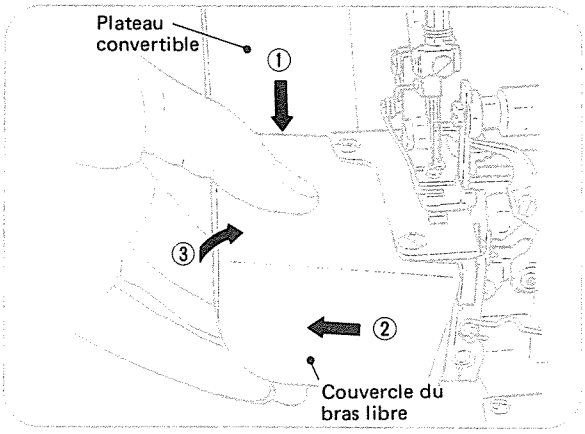

① Appuyez sur le plateau convertible afin de l'abaisser,

② Tirez le couvercle du bras libre vers la gauche,

③ soulevez-le pour le retirer de la machine.

Comment replacer ce couvercle

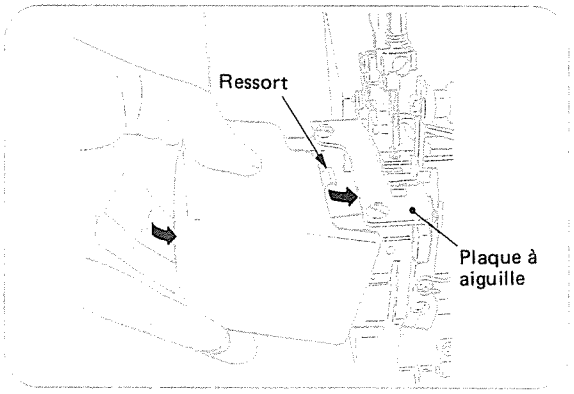

Placez le ressort supérieur, situé sur le couvercle, en-dessous de la plaque à aiguille et abaissez le couvercle en le déplaçant vers la droite.

* N'oubliez pas d'abaisser le plateau.
* Ne tenez pas la machine par le couvercle du bras libre lorsque vous la déplacez.

• Comment enfiler correctement la machine

La machine ne coudra pas correctement si elle est mal enfilée.

A l'intérieur du carter des boucleurs se trouve un schéma d'enfilage où l'acheminement du fil est identifié par l'utilisation des couleurs pour les guide-fils.

(1) Ouvrez le couvercle des boucleurs. Enfilez le boucleur de point de chaînette en suivant l'ordre de ① à ⑧ ainsi qu'illustré au schéma ci-dessous. (Ces points d'enfilage sont indiqués en jaune).

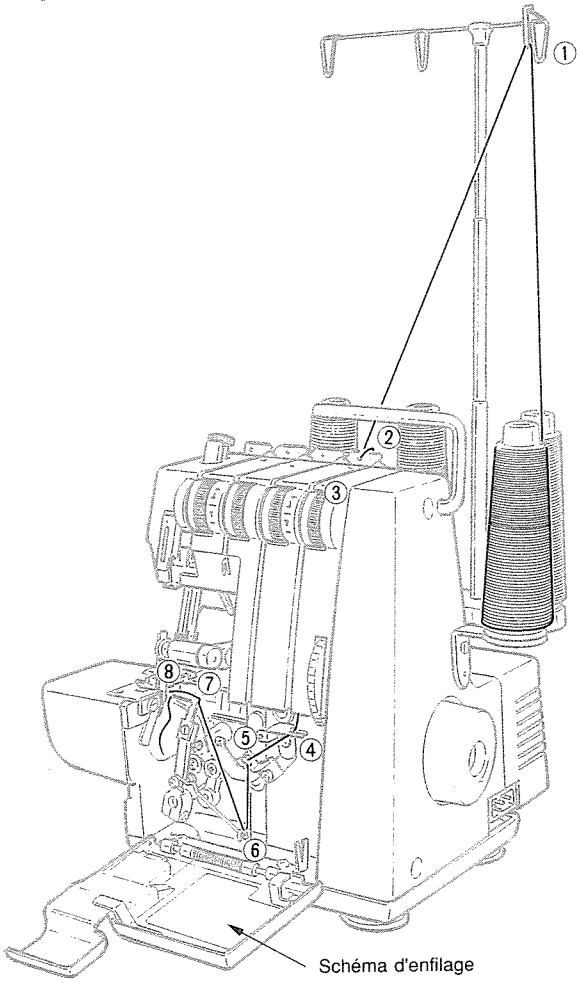

Enroulez le fil autour du guide-fil lorsque vous enfilez le point ②, ainsi qu'illustré au schéma ci-dessous.

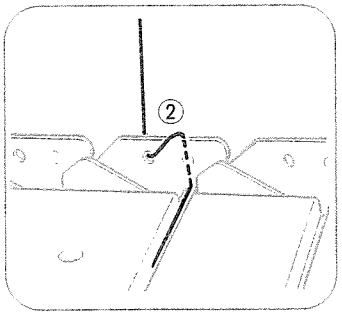

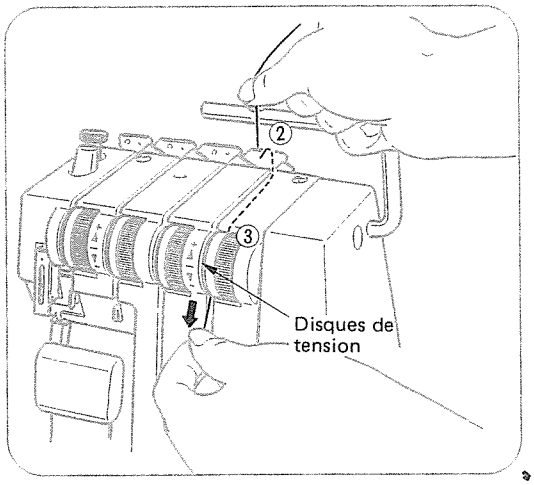

Tout en retenant le fil d'une main, passez-le entre les disques de tension et tirez-le afin de vérifier qu'il soit placé correctement entre les disques de tension.

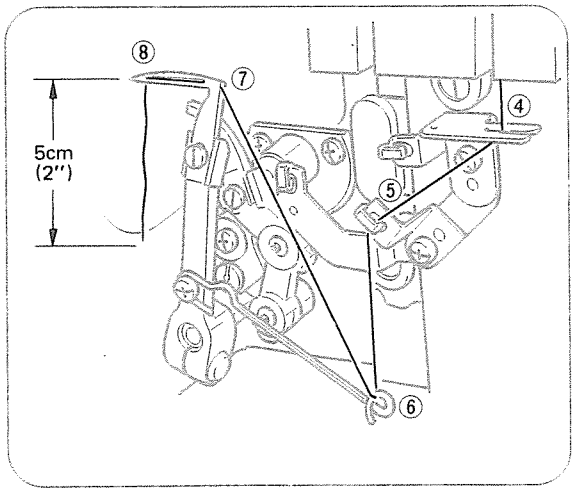

- Utilisez les pincettes qui se trouvent dans votre trousse d'accessoires pour enfiler les points ⑦ et ⑧ du boucleur.
- Laissez pendre environ 5 cm (2 pouces) de fil après le point d'enfilage ⑧.

(2) Enfilez le boucleur de point de surjet en suivant l'ordre de ① à ⑥ ainsi qu'illustré au schéma ci-dessous. (Ces points d'enfilage sont indiqués en orange).

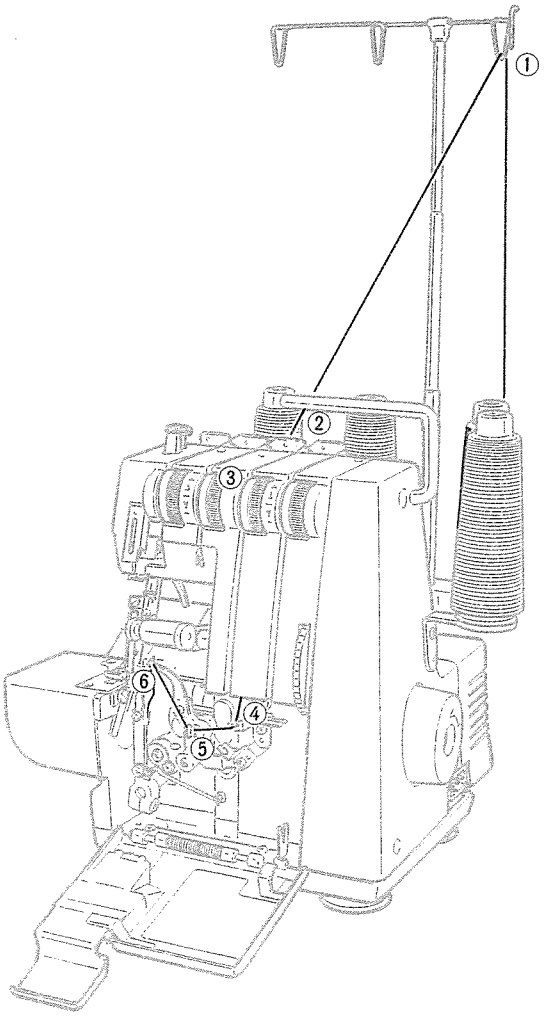

Enroulez le fil autour du guide-fil lorsque vous enfilez le point ②, ainsi qu'illustré au schéma ci-dessous.

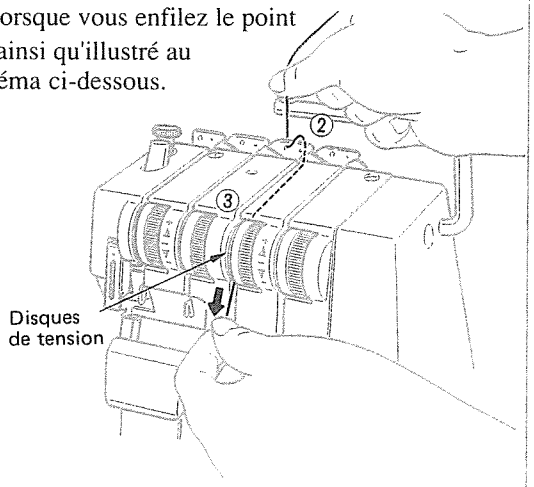

Tout en retenant le fil d'une main, passez-le entre les disques de tension et tirez-le afin de vérifier qu'il soit placé correctement entre les disques de tension.

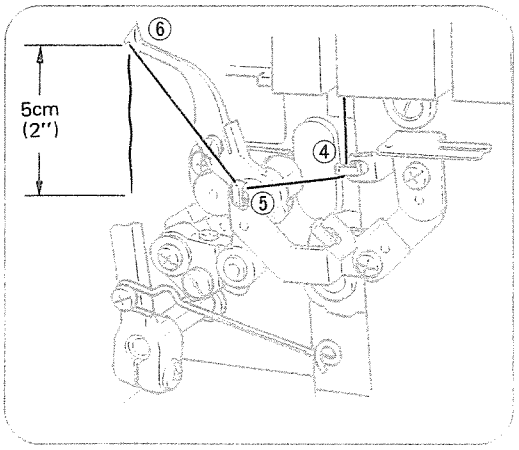

- Utilisez les pincettes qui se trouvent dans votre trousse d'accessoires pour enfiler le point ⑥ du boucleur.
- Laissez pendre environ 5 cm (2 pouces) de fil après le point d'enfilage ⑥.

(3) Enfilez le fil de l'aiguille pour point de surjet en suivant l'ordre de ① à ⑦. (Ces points d'enfilage sont indiqués en vert).
Il est plus facile d'enfiler le chas de l'aiguille ⑦ lorsque le couteau mobile est réglé à sa position neutre. (Consultez le schéma de la page 18 pour obtenir la position neutre du couteau mobile).

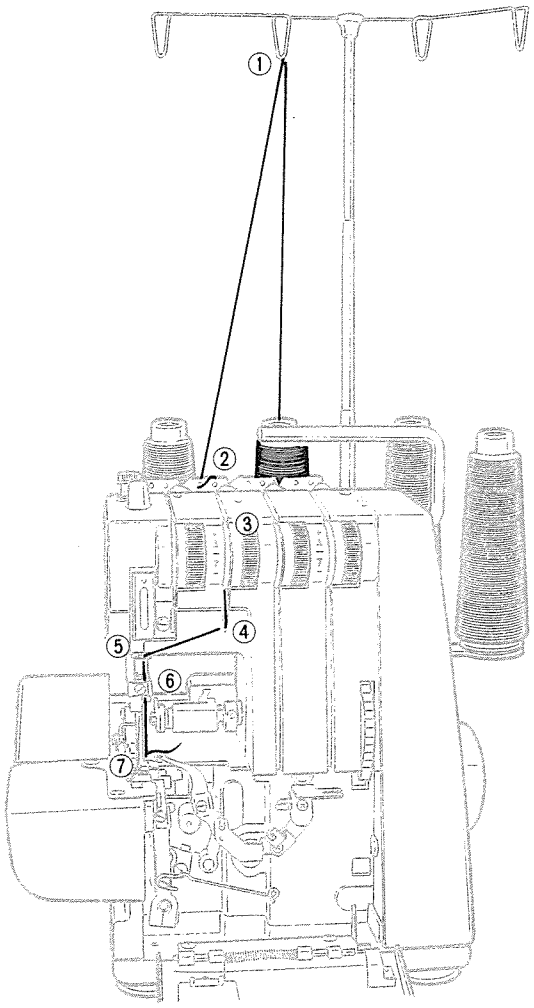

Enroulez le fil autour du guide-fil lorsque vous enfilez le point ②, ainsi qu'illustré au schéma ci-dessous.

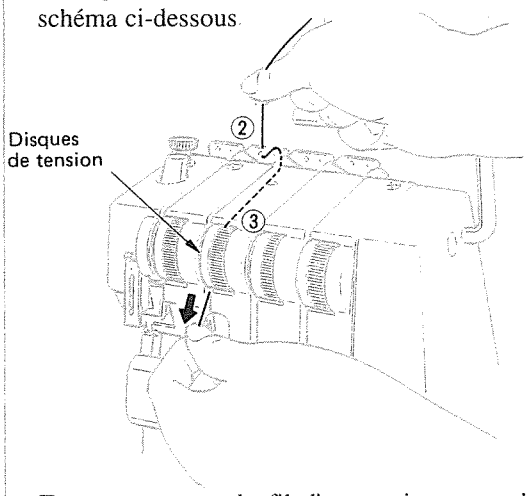

Tout en retenant le fil d'une main, passez-le entre les disques de tension et tirez-le afin de vérifier qu'il soit placé correctement entre les disques de tension.

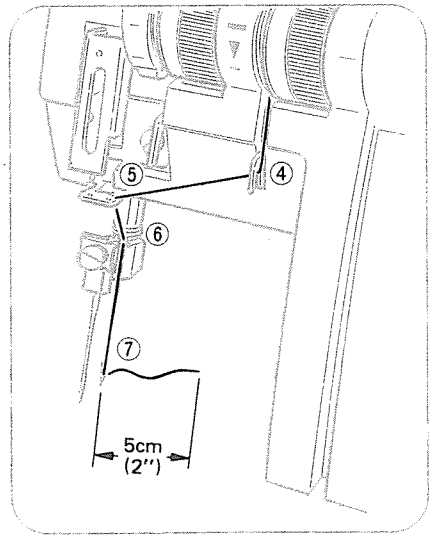

- Utilisez les pincettes qui se trouvent dans votre trousse d'accessoires pour enfiler le point ⑦.
- Laissez pendre environ 5 cm (2 pouces) de fil après le point d'enfilage ⑦.

(4) Enfilez le fil de l'aiguille pour point de chaînette en suivant l'ordre de ① à ⑩. (Ces points d'enfilage sont indiqués en bleu).

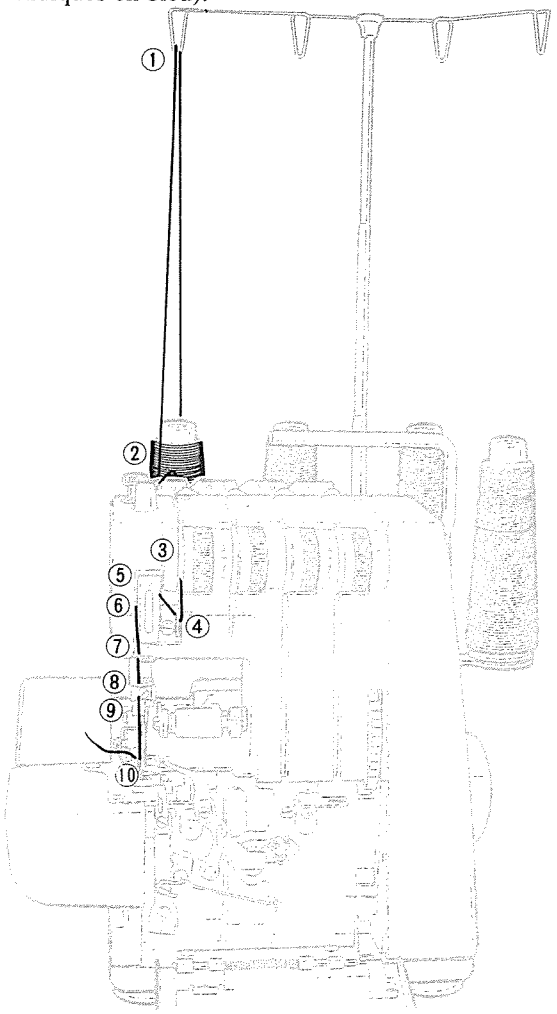

Enroulez le fil autour du guide-fil lorsque vous enfilez le point ②, ainsi qu'illustré au schéma ci-dessous.

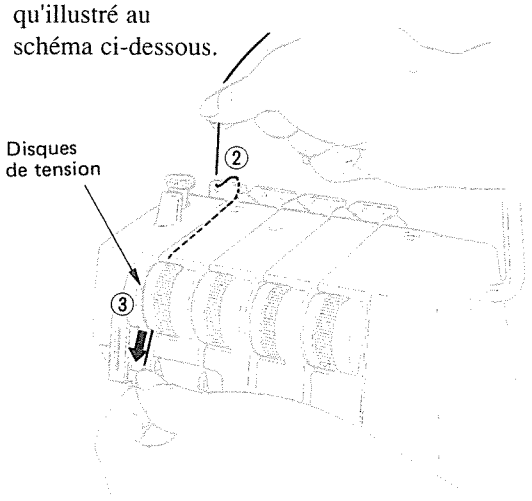

Tout en retenant le fil d'une main , passez-le entre les disques de tension et tirez-le afin de vérifier qu'il soit placé correctement entre les disques de tension.

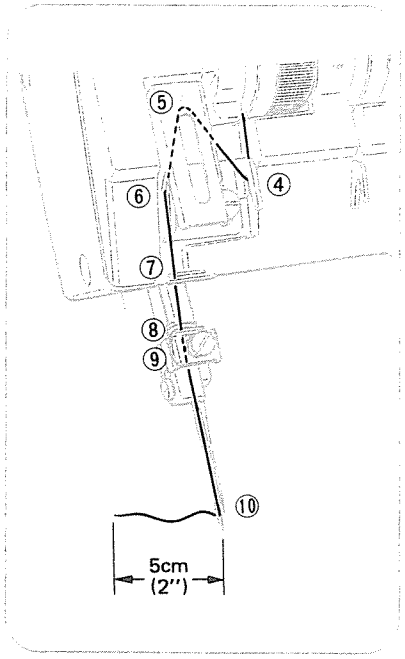

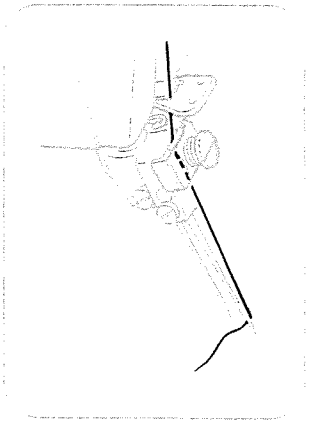

- Pour enfiler le point ⑤, abaissez la barre à aiguille à son point le plus bas.
- Utilisez les pincettes pour enfiler le chas au point ⑩.
- Laissez pendre environ 5 cm (2 pouces) de fil après le point d'enfilage ⑩.

(5) Assurez-vous que les cadrans de tension soient enfilés correctement (ceux pour le fil de l'aiguille en particulier).

Lorsque le fil de l'aiguille n'est pas introduit correctement entre les disques de tension, il se produit des boucles lâches sur l'envers du tissu.

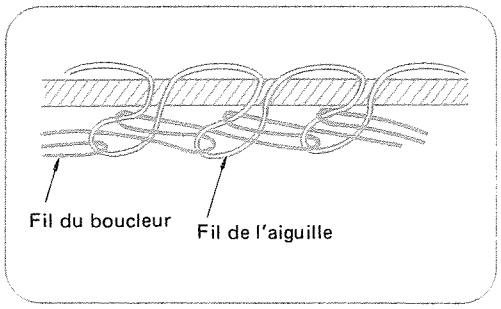

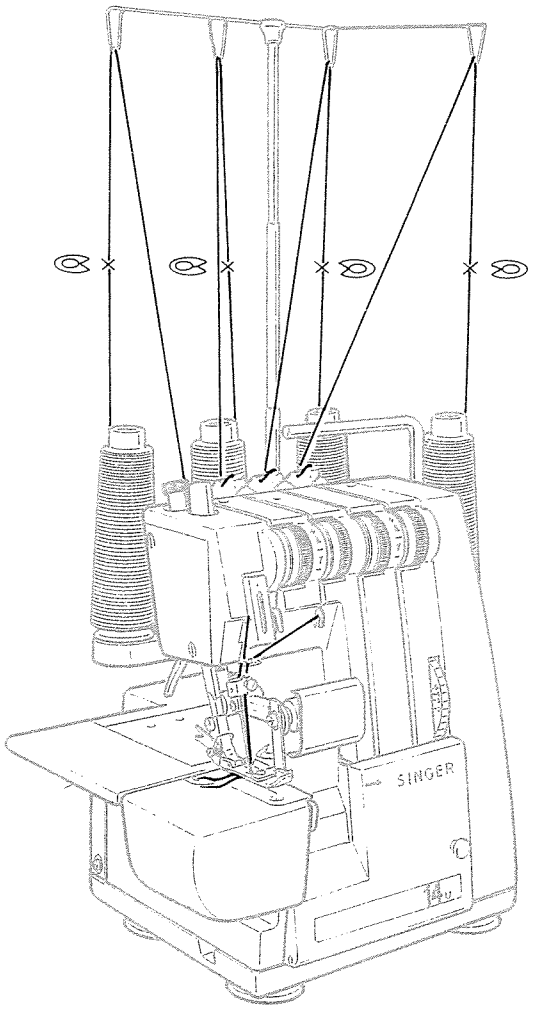

• Comment changer le fil

La tension du fil a été préréglée en usine.
Si vous désirez changer de fil, suivez la méthode ci-dessous :

(1) Coupez le fil à proximité de la bobine et nouez son extrémité au nouveau fil, ainsi qu'illustré ci-contre.

(2) Relevez le pied presseur.

(3) Tournez les cadrans de tension en les abaissant vers le signe moins (-) jusqu'à ce qu'ils s'arrêtent et tirez le fil jusqu'à ce que le noeud s'arrête au chas de l'aiguille.

(4) Après avoir coupé le fil au noeud, enfilez-le dans le chas de l'aiguille et laissez-le dépasser de 5 cm (2 pouces) environ.

(5) Après avoir effectué le changement de fil remettez les tensions dans leur position initiale.

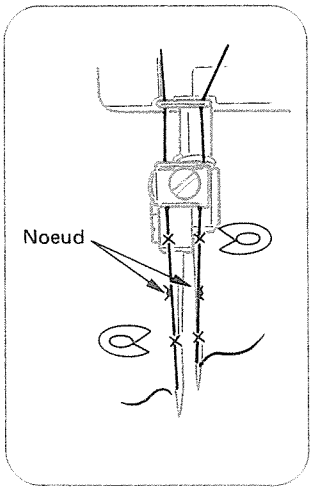

4. La couture

Cette machine à coudre coud trois points différents à l'aide de simples réglages.

1. Point composé (chaînette indémaillable et surjet)

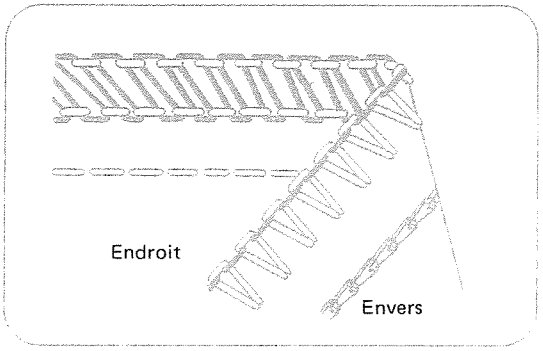

Le point composé se forme lorsque les 4 fils sont en usage. Il s'agit là d'un point intéressant qui se coud dans tous les tissus, du plus mince au plus épais.

Applications : Pour poser les manches de chemises, de blouses et de robes ainsi que pour assembler les côtés d'un vêtement, et les entrejambes de pantalons.

2. Point de chaînette à deux fils

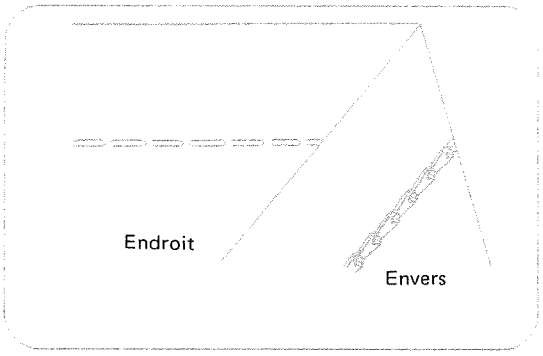

Le point de chaînette à deux fils se forme lorsque le fil de l'aiguille pour point de chaînette et le fil du boucleur pour point de chaînette sont en usage.

Pour obtenir une couture particulièrement solide, faites une autre couture à côté de la première.

Applications : Pour bordures dans les tricots, le jersey, etc.

Lorsque vous cousez au point de chaînette, ne manquez pas de dégager le boucleur pour point de surjet afin de l'immobiliser, en suivant la méthode décrite ci-dessous.

Placez également le couteau mobile à sa position neutre, si nécessaire. (Consultez la page 18).

• Comment dégager le boucleur pour point de surjet

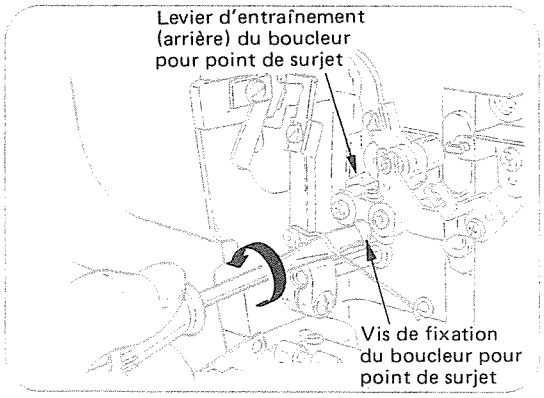

A l'aide d'un tournevis, tournez la vis du boucleur pour point de surjet dans la direction de la flèche suivant le schéma ci-contre, jusqu'à ce que la vis se dégage du levier d'entraînement (à l'arrière).

Assurez-vous que la vis soit complètement dégagée du levier d'entraînement en la tirant de la main vers l'extérieur.

Appuyez sur le boucleur pour point de surjet afin de l'abaisser à sa position la plus basse.

(Assurez-vous que le boucleur pour point de surjet soit complètement immobilisé, en tournant lentement le volant vers l'avant.

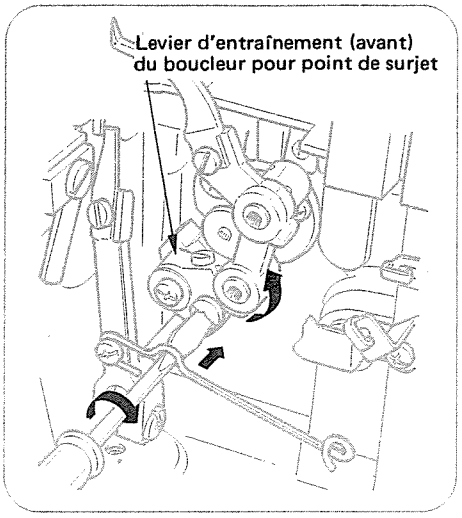

Pour engager à nouveau le boucleur pour point de surjet, soulevez le levier d'entraînement (à l'avant) de ce boucleur jusqu'à ce qu'il s'arrête, ainsi qu'illustré au schéma et tout en appuyant sur la vis de fixation, resserrez-la dans la sens de la flèche du schéma ci-contre.

Lorsque le couteau mobile se trouve en position neutre, il est plus facile d'utiliser la jauge de largeur de couture, plutôt que les lignes du couvercle du couteau.

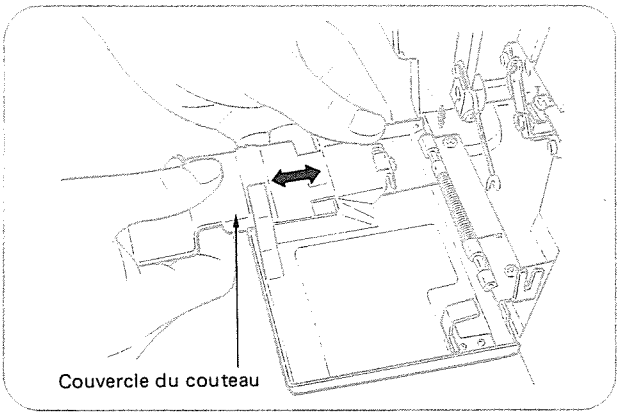

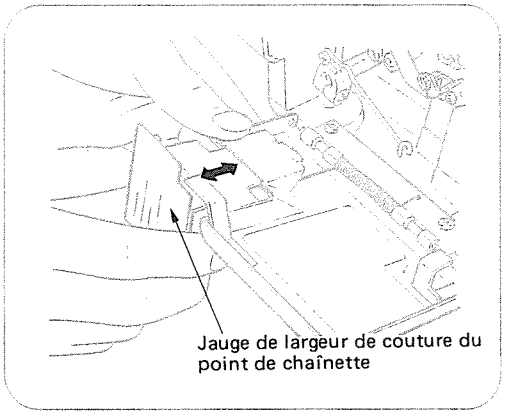

3. Point de surjet

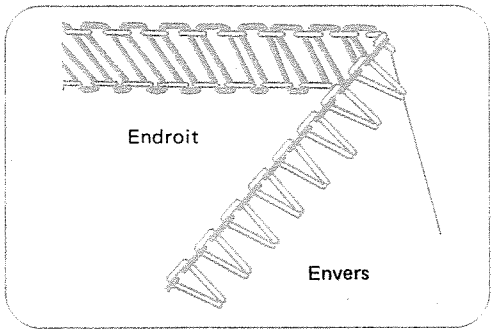

Le point de surjet, qui produit de jolies coutures, se forme lorsque le fil de l'aiguille pour point de surjet et le fil du boucleur pour point de surjet sont en usage.

Application : Finition des bords, nappes, serviettes, pose des bords côte.

5. Essai de couture et finition hors tissu

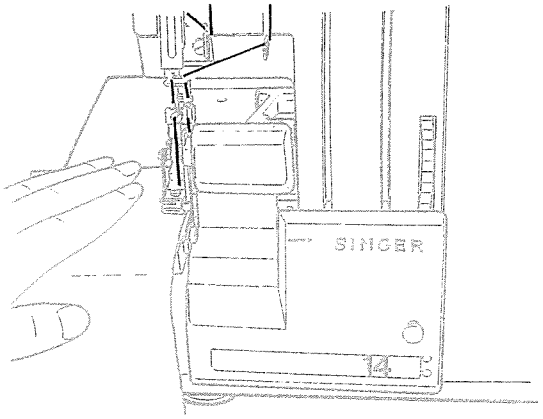

Une fois la machine complètement enfilée, placez le tissu sous le pied presseur afin de faire une couture d'essai.

Retenez le fil de l'aiguille afin de le tendre légèrement, ainsi qu'illustré au schéma ci-contre, et tournez le volant de 2 ou 3 tours vers l'avant.

Après chaque enfilage, qu'il s'agisse de l'enfilage original ou d'un enfilage résultant d'une rupture de fil, effectuez toujours un essai.

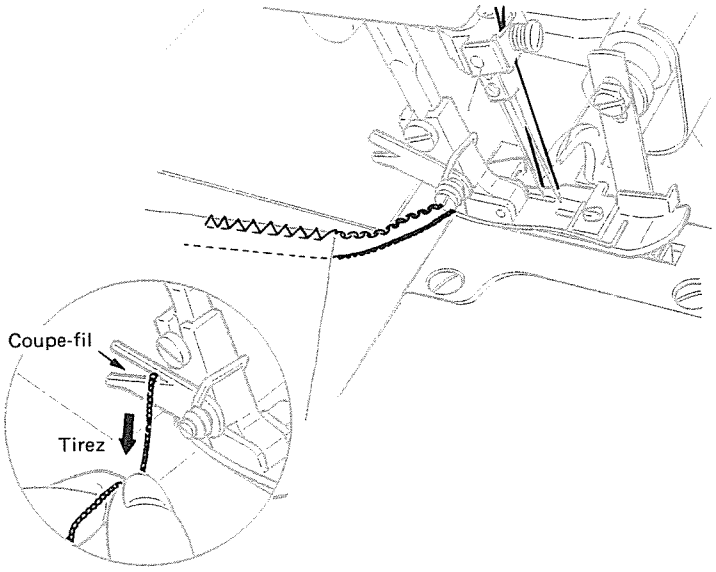

Après avoir terminé la couture dans le tissu, continuez-la hors du tissu afin de former une chaînette d'environ 5 cm (2 pouces) ainsi qu'illustré ci-contre. Coupez ensuite le fil à l'aide du coupe-fil situé sur le pied presseur.

6. Réglage de la tension sur le fil

Réglez la tension en fonction du genre du tissu et de la grosseur du fil en usage. La tension devient plus forte en remontant le cadran de tension vers le signe (+).

• Tension appropriée sur le fil

Assurez-vous que les fils soient correctement enfilés, car s'ils ne le sont pas, la tension sera incorrecte. (Consultez la page 6).

Apparence correcte du point de chaînette

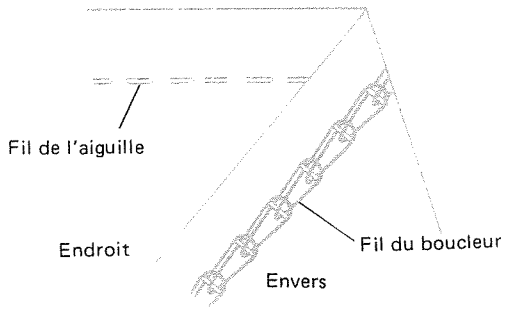

Apparence correcte du point de surjet

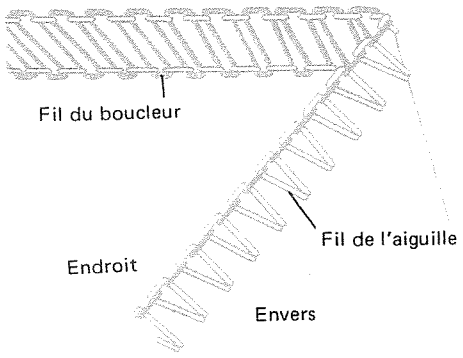

• Comment obtenir la tension appropriée sur le fil

Lorsque la tension sur le fil de l'aiguille du point de chaînette est faible, procédez comme suit :

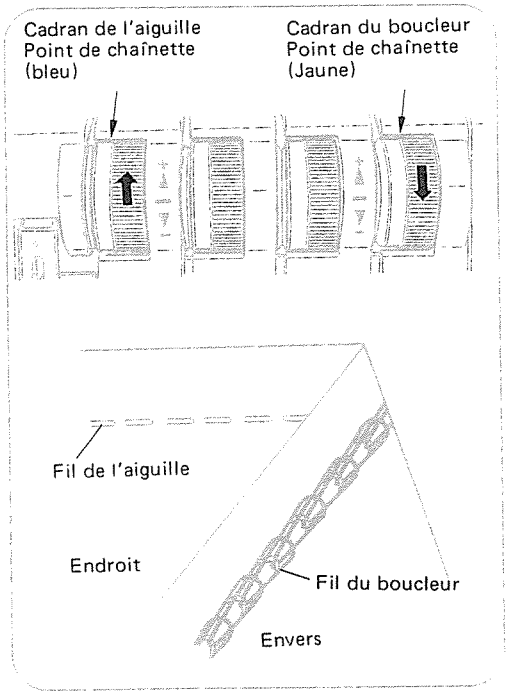

Tournez le cadran de tension (bleu) du fil de l'aiguille du point de chaînette vers le signe plus (+), ou le cadran de tension (jaune) du fil du boucleur du point de chaînette vers le signe moins (-).

Lorsque la tension sur le fil de l'aiguille du point de surjet est forte, mais que la tension sur le fil du boucleur du point de surjet est faible, procédez comme suit :

Lorsque la tension sur le fil de l'aiguille du point de surjet est faible, mais que la tension sur le fil du boucleur du point de surjet est forte, procédez comme suit :

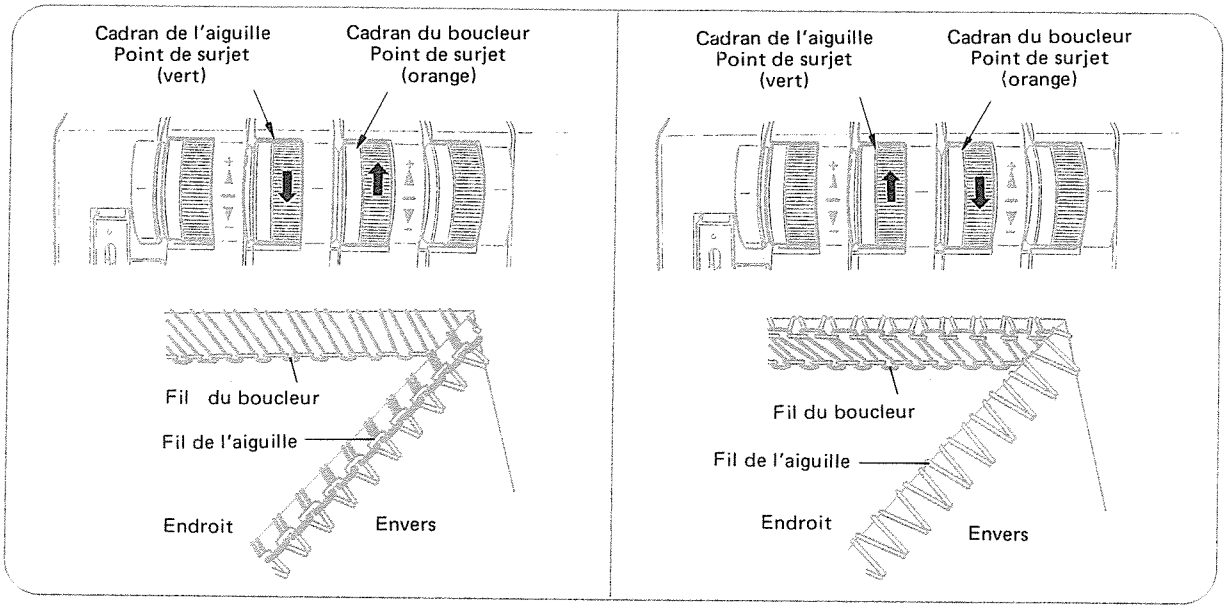

Tournez le cadran de tension (vert) du fil de l'aiguille point de surjet vers le signe moins (-), ou le cadran de tension (orange) du fil du boucleur point de surjet vers le signe plus (+).

Tournez le cadran de tension (vert) du fil de l'aiguille point de surjet vers le signe plus (+) , ou le cadran de tension (orange) du fil du boucleur point de surjet vers le signe moins (-).

7. Réglage de la longueur du point

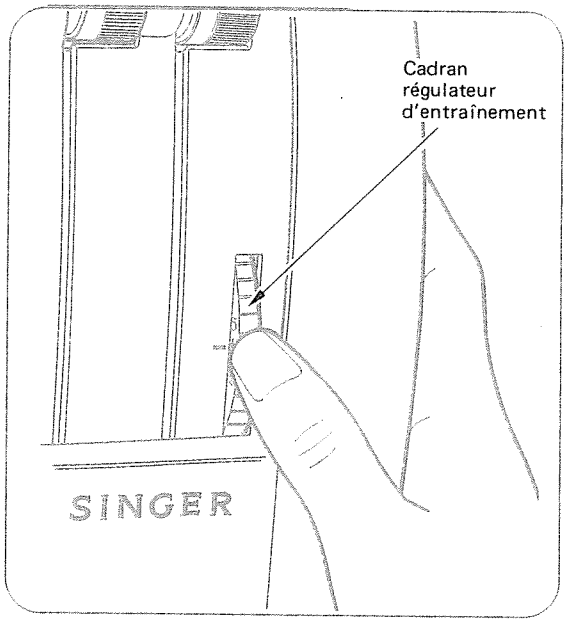

La longueur du point est préréglée à 3 mm pour la couture normale. Pour coudre les tissus épais comme le matelassé, réglez la longueur du point à 4 mm et à 2 mm pour coudre les tissus légers comme les doublures, les crêpes, etc. Vous obtiendrez ainsi d'excellentes coutures qui ne se fronceront pas.

8. Couture à bras libre (couture tubulaire)

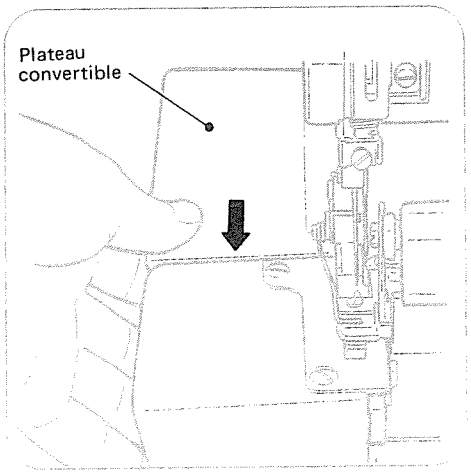

Le plateau normal de couture de cette machine se transforme en bras libre en abaissant simplement le plateau convertible, facilitant ainsi la couture tubulaire de manches, etc.

Le bras libre se prête particulièrement à la finition des endroits difficiles d'accès tels que les emmanchures, ainsi qu'à la finition des bas de pantalons au point de surjet.

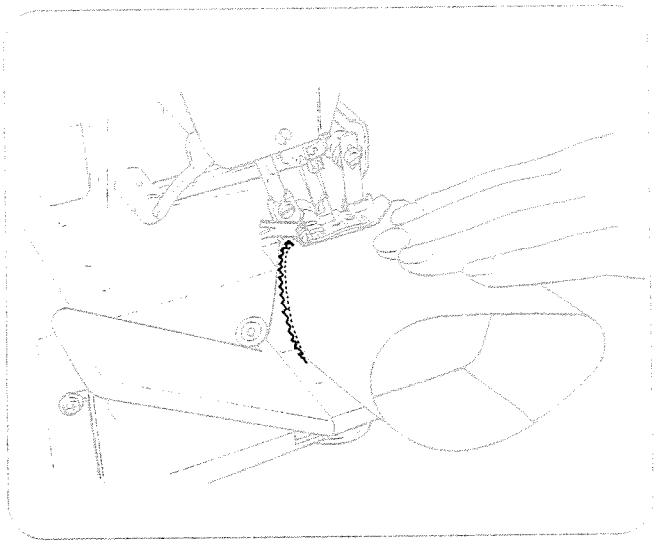

Glissez la pièce tubulaire de tissu sur le bras libre et cousez.

9. Réglage de la pression du pied presseur

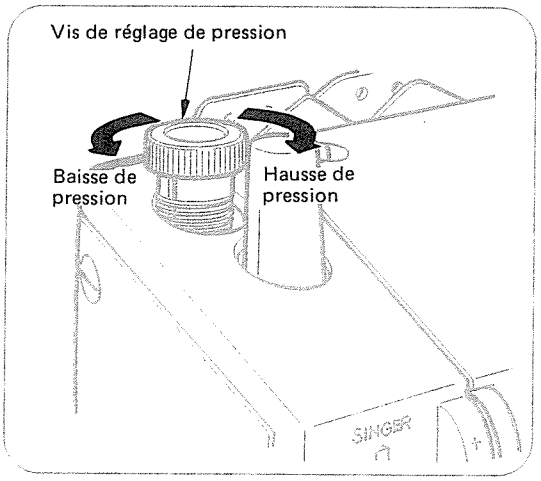

La pression du pied presseur a été réglée à l'usine afin de convenir à la couture de tissus moyens.

Il peut s'avérer nécessaire de régler à nouveau la pression pour les tissus délicats ou épais.

Pour les tissus légers - diminuez la pression ainsi qu'illustré ci-contre.

Pour les tissus épais - augmentez la pression ainsi qu'illustré ci-contre.

10. Comment remplacer les aiguilles

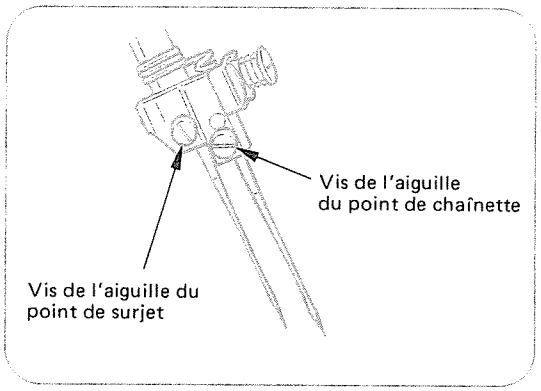

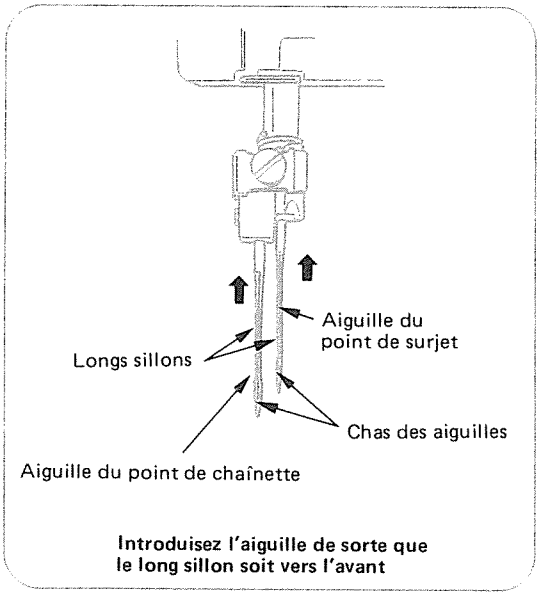

Introduisez l'aiguille de sorte que le long sillon soit vers l'avant

Utilisez les aiguilles Singer * n° de cat. 2053, de grosseur n° 10, 11 ou 14.

Il n'est pas possible d'utiliser les aiguilles de machines à coudre familiales.

Pour retirer une aiguille :

- N'oubliez pas de débrancher la fiche du cordon électrique de la prise murale de courant.
- Tournez le volant vers l'avant jusqu'à ce que l'aiguille soit à sa position la plus haute. Desserrez la vis de l'aiguille à l'aide d'un tournevis et retirez-la.

Pour replacer une aiguille :

- Introduisez l'aiguille dans la barre à aiguille jusqu'au fond du pince aiguille, de sorte que la grande rainure soit vers l'avant, ainsi qu'illustré au schéma ci-contre.
- Retenez fermement l'aiguille afin de l'empêcher de tourner et resserrez solidement la vis de l'aiguille.

11. Réglage de la largeur d'une couture surjetée

La largeur d'une couture surjetée est réglée à 3,5 mm (9/64 pouce) pour la couture normale. Cependant, il est possible de l'augmenter à 5 mm (13/64 pouce) pour surjeter les tissus épais, ainsi que décrit ci-dessous. Si un problème survient, communiquez avec votre représentant Singer.

(1) Avant d'effectuer ce réglage, n'omettez pas de débrancher la fiche du cordon électrique de la prise murale de courant.

(2) Ouvrez le couvercle des boucleurs. (Consultez la page 5).

(3) Tournez le volant de la machine vers l'avant, abaissez le couteau mobile jusqu'à ce qu'il s'arrête et se trouve en position neutre, ainsi qu'illustré au schéma ci-dessous.

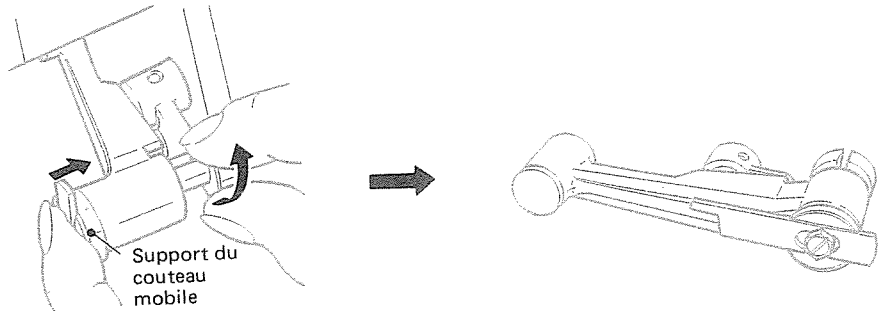

Poussez le support du couteau mobile vers la droite jusqu'à ce qu'il s'arrête et tournez le bouton dans la direction illustrée.

Le couteau mobile se trouvera alors en position neutre.

(4) Abaissez le plateau convertible et retirez le couvercle du bras libre. (Consultez la page 5).

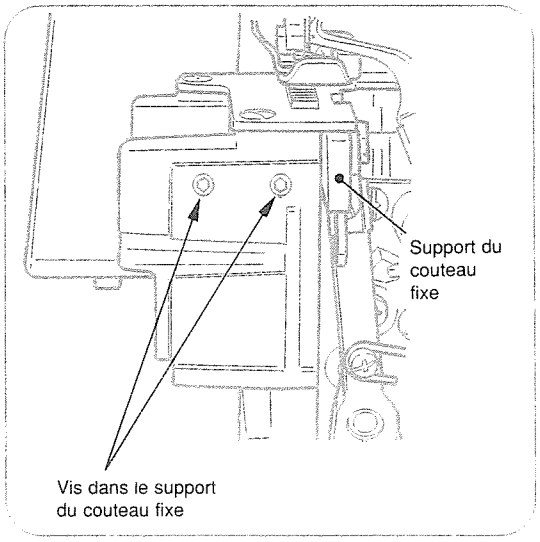

(5) Desserrez les 2 vis sur le support de couteau fixe à l'aide de la clé hexagonale qui se trouve parmi vos accessoires ; déplacez le support du couteau fixe vers la droite ou la gauche et resserrez les vis.

(Pour obtenir une couture plus large, déplacez ce support vers la droite et pour obtenir une couture plus étroite, déplacez-le vers la gauche).

Ne manquez pas d'aligner le tranchant du couteau fixe au niveau du dessus de la plaque à aiguille.

(6) Replacez le couvercle du bras libre. (Consultez la page 5)

(7) Desserrez la vis du doigt sur le pied presseur, qui sert à la finition hors tissu ; réglez ensuite le doigt à la largeur désirée en le déplaçant vers la droite ou la gauche, et resserrez la vis.

(8) Replacez le couteau mobile à sa position originale.

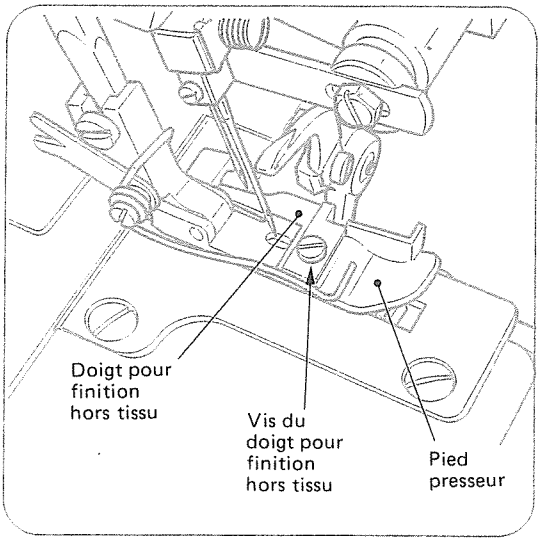

(9) Essai de couture :
Effectuez tout d'abord un essai sur tissu afin de régler correctement la position du doigt qui sert à la finition hors tissu ; si le doigt est mal placé, la largeur de coupe pourrait devenir plus étroite que la largeur de la couture surjetée, ou elle pourrait devenir plus large, faisant ainsi replier la lisière du tissu.

Il pourrait s'avérer nécessaire de régler à nouveau la position de ce doigt si d'autres tissus étaient utilisés.

12. Comment remplacer les couteaux

Il faut remplacer le couteau fixe lorsqu'il est émoussé.

Il est possible de remplacer le couteau fixe en suivant la méthode ci-dessous. Cependant, s'il se présente des difficultés, communiquez avec votre représentant Singer.

(1) N'omettez pas de débrancher la fiche du cordon électrique de la prise murale de courant.

(2) Ouvrez le couvercle des boucleurs et placez le couteau mobile dans sa position neutre. (Consultez la page 18.)

(3) Desserrez la vis du couteau fixe et retirez ce dernier.

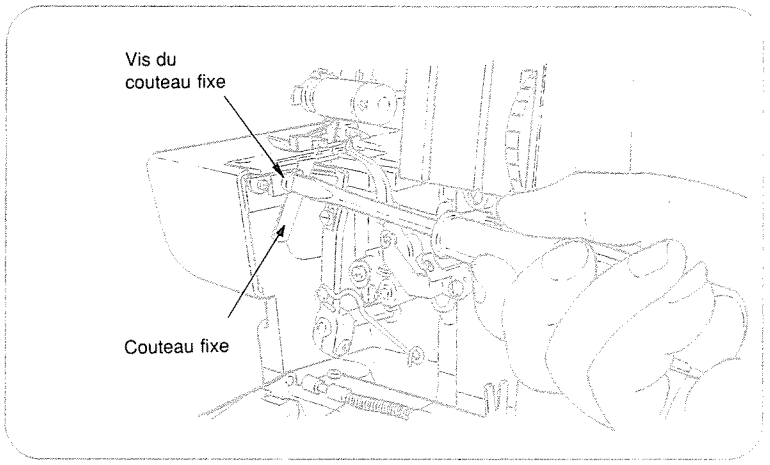

(4) Placez un couteau fixe neuf dans le sillon de son support, alignez le tranchant du couteau au niveau du dessus de la plaque à aiguille et resserrez la vis.

(5) Replacez le couteau mobile à sa position originale.

- Le bord du tranchant du couteau mobile est constitué d'un alliage de carbure ; il ne devrait donc pas s'avérer nécessaire de le changer si l'on en fait un usage normal.

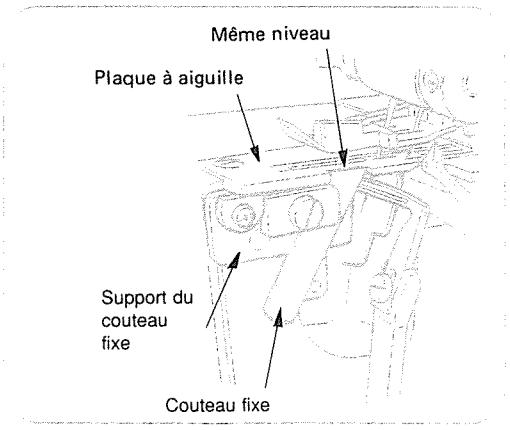

13. Lubrification

Les pièces principales sont fabriquées de matériaux spéciaux qui ne requièrent qu'une lubrification occasionnelle. Les points indiqués au schéma ci-dessous doivent être lubrifiés périodiquement.

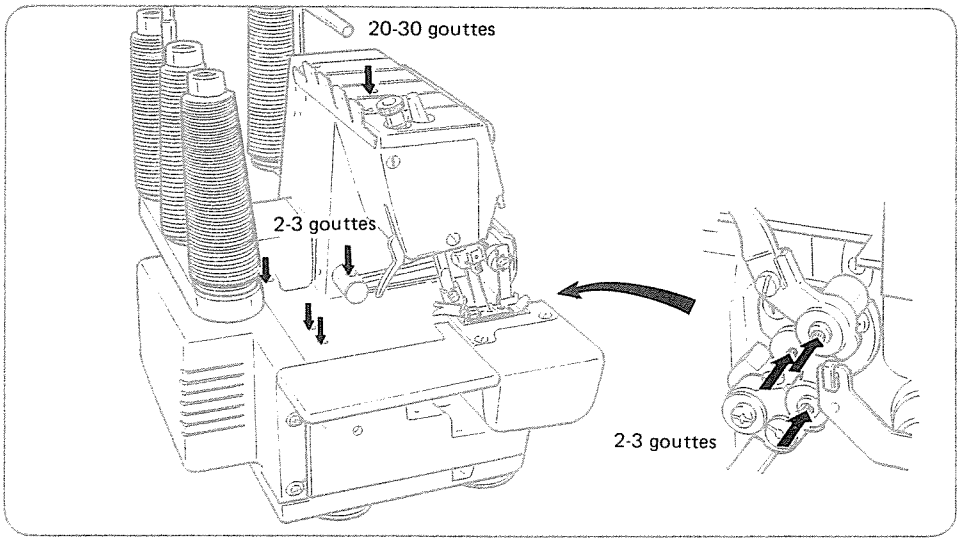

14. Solution des pannes communes

Lorsque certaines difficultés se présentent en cousant, consultez le tableau ci-dessous afin d'y remédier.

Défaut	Raison	Correction
La machine n'entraîne pas le tissu.	• Pression insuffisante du pied presseur	• Augmentez la pression du pied presseur (page 17).
L'aiguille se casse	• L'aiguille n'est pas introduite correctement dans la machine • Trop de tension sur le tissu • La vis de l'aiguille est desserrée	• Introduisez l'aiguille correctement ou remplacez l'aiguille par une aiguille appropriée (page 17). • Ne tirez pas le tissu de la main; guidez-le seulement. • Resserrez fermement cette vis.
Le fil se rompt	• Enfilage incorrect • Aiguille gauchie ou épointée • Trop forte tension sur le fil • Le fil s'emmêle • L'aiguille n'est pas introduite correctement	• Enfilez correctement la machine (page 6). • Remplacez l'aiguille (page 17). • Réglez la tension (page 14). • Enfilez correctement (page 6). • Introduisez l'aiguille correctement (page 17).
La machine saute des points	• Aiguille gauchie ou épointée • L'aiguille n'est pas fixée solidement • Enfilage incorrect • L'aiguille en usage ne convient pas • Pression insuffisante du pied presseur	• Remplacez l'aiguille par une aiguille appropriée (page 17). • Placez l'aiguille solidement en position (page 17). • Enfilez la machine correctement (page 6). • Utilisez les aiguilles Singer Cat. 2053, n° 10, 11 ou 14. • Augmentez la pression du pied presseur (page 17).
Les points sont irréguliers	• La tension sur le fil n'est pas bien équilibrée	• Réglez la tension (page 14).
Le tissu plisse	• Trop forte tension sur le fil • Enfilage incorrect ou mêlé	• Réglez la tension (page 14). • Enfilez correctement (page 6).
La machine ne fonctionne pas	• La fiche du cordon électrique n'est pas branchée • Le moteur est endommagé	• Branchez la fiche à la prise murale de courant. • Faites changer le balai en charbon*.
Le moteur est trop bruyant	• Le moteur est endommagé	• Faites changer le balai en charbon*. * *Communiquez avec votre représentant Singer à cet effet.*

15. Rapport entre le tissu, le fil et l'aiguille

Tissu	Fil	Aiguille Singer Cat. n° 2053
Tissus légers : Linon, organdi, voile, crêpe, etc.	Coton n° 100 Soie n° 100 Fil tors n° 80 - n° 90 Tetron n° 80 - n° 100	n° 10
Tissus moyens : Mousseline, coton gaufré, satin, gabardine, drap, etc.	Coton n° 60 - n° 80 Soie n° 50 Fil tors n° 60 - n° 80 Tetron n° 60 - n° 80	n° 11, n° 14
Tissus épais : Oxford, jean, tweed, velours côtelé, serge	Coton n° 40 - n° 60 Soie n° 40 - 60 Fil tors n° 60 - n° 80 Tetron n° 50 - n° 80	n° 14
Tricots : Tricot (mailles)	Fil tors n° 80 - n° 90 Tetron n° 60 - n° 80	n° 10, n° 11
Jersey	Fil tors n° 60 - n° 80 Tetron n° 60 - n° 80 Coton n° 60 - n° 80	n° 11, n° 14
Laine (tissée, tricotée)	Fil tors n° 60 - n° 80 Tetron n° 50 - n° 60 Tetron en vrac Nylon en vrac	n° 11, n° 14

16. Accessoires

(Boîte d'accessoires)

1.	Aiguilles - Jeu de 5 aiguilles (Singer Cat. n° 2053 : 2 n° 10 et 3 n° 14)	
2.	Tournevis (grandeur moyenne)	1
3.	Clé hexagonale	1
4.	Pincettes	1
5.	Chapeaux de retenue pour bobine de fil	4
6.	Couteau fixe	1
7.	Pinceau	1
8.	Burette à huile	1
9.	Couvercle de la machine	1
10.	Couvre-cône	4
11.	Jauge de largeur - point de chaînette	1

17. Caractéristiques de la machine 14 U 73

Description	Caractéristique
Vitesse de couture	Maximum : 1500 points-minute
Longueur du point (montant de l'entraînement)	2-5 mm (5/64-13/64 pouce) (5 à 12 points-pouce)
Largeur du point de surjet	3,5 - 5 mm (Standard 3,5 mm) (9/64 - 13/64 pouce)
Course de la barre à aiguille	27 mm (1-5/64 pouce)
Elévation de la barre de presseur	5 mm (13/64 pouce)
Aiguilles	Singer Cat. n° 2053 - n° 10, 11, 14
Nombre de fils en usage	4
Dimensions de la machine	Largeur : 257 mm x Profondeur : 231 mm x Hauteur : 290 mm (10-1/8 x 9-3/32 x 11-13/32 pouces)
Poids de la machine	8,5 kg (18.7 lbs.)

SINGER*

FUTURA FRANCE S.A.
41-43, rue Pergolèse 75116 Paris - Tél. : 45 02 14 40
S.A. au capital de 78 657 300 F - R.C.S. Paris B 775 763 493

Singer se réserve à tout moment, la possibilité de modifier les caractéristiques, la présentation ou les accessoires de l'appareil décrits dans cette notice.

ISIS - 02/88 - Imprimé en France

* Marque de fabrique, utilisée sous licence de Singer Co.